1-1

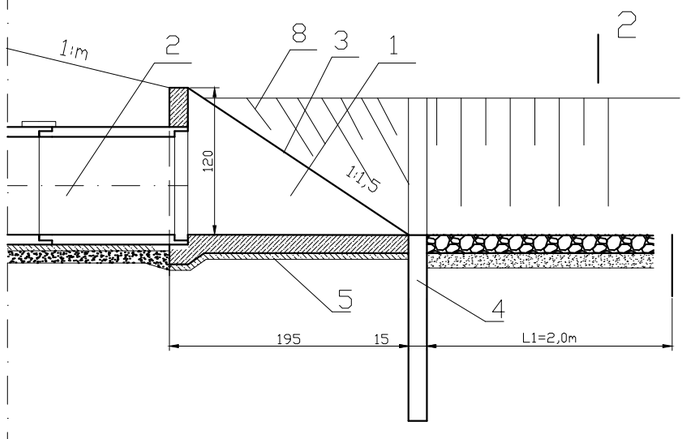

2-2

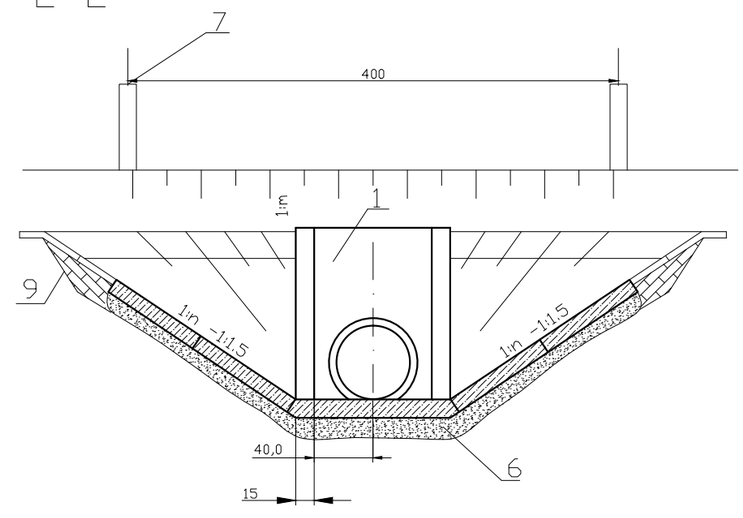

Beton B-30

Rzut poziomy

Nr przep.	lokalizacja km drogi	Typ	Ø wylotu [mm]	rzędna wylotu
1	2+395,5	dokowy	500	92,83

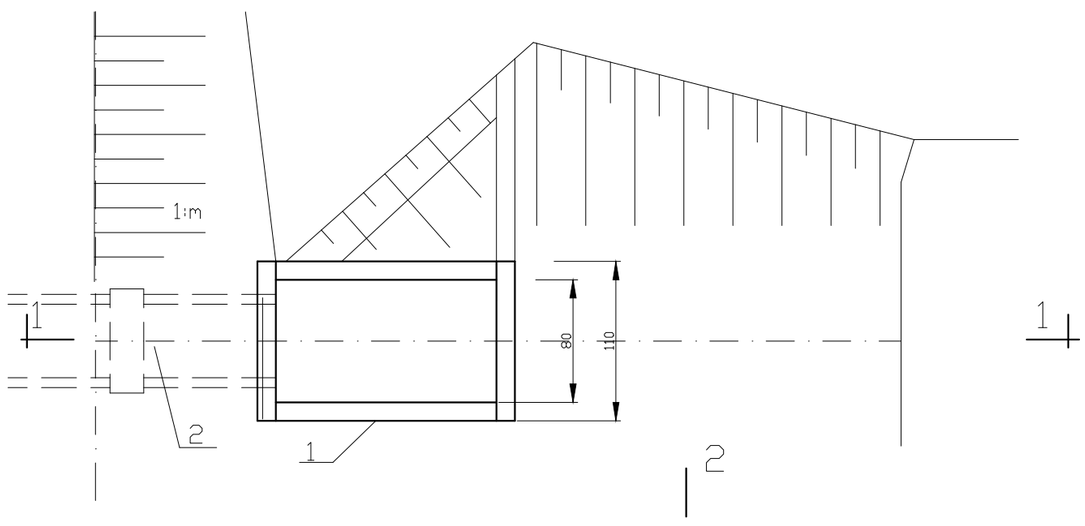

Nr poz.	Wyszczególnienie elementów budowli
1	Dok żelbetowy z bet. Kl. C 30/37
2	Rury żelbet. Ø200 - 600
3	Bruk z kamienia naturalnego na podsypce cement.-piask. Grub. 20cm
4	Ścianka szczelna z grodzic Gz-4 L=1,5m dł. Brusów 3,0m
5	Beton w podłożu kl C 12/15 grub. 10 cm
6	Podsypka z pospółki grub. 10 cm
7	Pachołki drogowe 14x14x150 cm
8	Darnina na płask
9	Zabudowa wyrw narzutem kamiennym grub. 25cm na geowłókninie 200g/m^2 na dł. 10m

Biuro Projektowe Drogowych s.c.
ul. Bema 16/8, 87-100 Toruń

OBIEKT:	PRZEBUDOWA Z ROZBUDOWĄ DROGI POWIATOWEJ NR 1416C ZIELNOWO - FIJEWO	
INWESTOR:	Powiat Grudziądzki ul. Małomłyńska 1, 86-300 Grudziądz	
TREŚĆ RYSUNKU:	Dok wlotowy Żelbetowy Ø 600 mm - konstrukcja	
BRANŻA:	MELIORACYJNA	PODPIS
PROJEKTANT:	Stanisław Bonowicz upr. AN8386-5/15/83Wk specjalność : budownictwo melioracyjne	
SPRAWDZAJĄCY:	mgr inż. Marcin Grzekczyk upr. ABIT-OT/7131/5/2001 specjalność : konstrukcyjno-budowlana	
DATA: 11. 2017 r.	SKALA: b.s.	RYS. NR: 5